Стаканы опорные монтажные

Стакан опорный монтажный СОМ производства ГК РОВЕН является элементом вентиляционной сети для установки крышных вентиляторов на кровле зданий и сооружений. Он обеспечивает надежный монтаж, высокую устойчивость и жесткость конструкций, служит опорой вентиляционного устройства и защитой воздуховодов. Использование стакана позволяет облегчить монтаж вентилятора, предотвратить потерю тепла и накапливание конденсата.

Монтажные стаканы являются механическим устройством в моноблочном исполнении. Конструктивно устройство представляет собой сборный или сварной корпус коробчатого сечения из тонколистовой стали (в том числе нержавеющей). Стаканы имеют нижний фланец для установки на кровлю и распределения нагрузки и верхний фланец для монтажа вентилятора. В зависимости от модификации корпус изделия может включать теплоизоляционные материалы. Внутри корпуса могут содержаться пластины снижающие шум, клапаны на вытяжку и приток, а так же противопожарный клапан.

Достоинства монтажного стакана позволяют:

- Ускорить и облегчить процесс монтажа/демонтажа вентилятора.
- Поднять вентилятор над кровлей на высоту снежного покрова в зимний период.
- Установить крышный вентилятор при необходимости на наклонной кровле.
- Обеспечить создание замкнутого теплого контура в зоне прохода перекрытия с целью предотвращения неконтролируемых потерь тепла из помещения.
- Обеспечить создание надежного влагонепроницаемого примыкания гидроизоляции кровли к вентиляционной конструкции.

Стаканы опорные монтажные СОМ изготавливаются по ТУ 29.32.30-008-80381186-2021.

Общие сведения

Стакан опорный СОМ предназначен для монтажа крышных вентиляторов общеобменной вентиляции и крышных вентиляторов дымоудаления. Устанавливается на горизонтальную или наклонную поверхность кровли любого типа.

СОМ 1

Серия облегченных стаканов монтажных с прямоугольным проходным сечением.

СОМ 1к

Серия облегченных стаканов монтажных с круглым проходным сечением.

Стаканы рекомендуются для применения в умеренном климате с низким снеговым покровом, с небольшими перепадами температур.

СОМ 2

Серия утепленных стаканов монтажных с прямоугольным проходным сечением.

СОМ 2к

Серия утепленных стаканов монтажных с круглым проходным сечением.

Стаканы рекомендуются для применения в холодном климате для предотвращения потери тепла, с большими перепадами температур.

Таблица 1 содержит список серий стаканов монтажных СОМ по назначению и применению.

Таблица 1 – Схема применяемости стаканов

Серия	наполнение	Устанавливаемые вентиляторы	примечание
СОМ 1, СОМ 1Н, СОМ 2, СОМ 2Н	-	серии РОКС, РОСА, ВОП-20, ВО	базовое исполнение
	Ш		обеспечивает шумоглушение
	КП		отсекает выходящий поток
	КВ		отсекает входящий поток
	ОЗ		предназначен для открывания проема при срабатывании пожарной сигнализации*
СОМ 1К, СОМ 1НК, СОМ 2К, СОМ 2НК	-	серии ВОП-20, ВО	базовое исполнение

* Предел огнестойкости клапана указывается в соотвестии с требованиями системы 60, 90 или 120 минут. Напряжение привода 24 или 220В.

Стаканы монтажные выпускаются в следующих исполнениях:

О – для общеобменных систем вентиляции;

К1 – для систем вентиляции перемещающих агрессивные среды;

ДУ – для систем дымоудаления.

Материальное исполнение стаканов монтажных СОМ в зависимости от исполнения приведено в таблице 2.

Таблица 2 – Материальное исполнение СОМ

обозначение	материал	назначение
О	Сборная конструкция, гальваническое покрытие (оцинкованная сталь)	Для перемещения воздуха и других газопаровоздушных смесей, не вызывающих ускоренной коррозии оцинкованной стали
К1	Сборная конструкция, нержавеющая сталь	Для перемещения агрессивных невзрывоопасных воздушных смесей, не вызывающих ускоренной коррозии нержавеющей стали. Не допускается контакт с сильными восстановителями (щелочи), сильными окислителями (кислоты), морской водой
ДУ*	Сборная сварная конструкция усиленная, лакокрасочное покрытие со стойкостью до 400 °С/600 °С	Для удаления возникающих при пожаре газов и одновременного отвода тепла за пределы обслуживаемого помещения с целью проведения работ по борьбе с пожаром. Может пропускать газы с температурой 400 °С или 600 °С до 120 минут

* Стаканы монтажные ДУ исполнения могут дополнительно комплектоваться клапанами на вытяжку и огнезадерживающими. Клапан на приток и шумоглушение в стаканы ДУ исполнения ставить нельзя.

** Комплектации стаканов не указанные в каталоге возможно изготовить по согласованию и индивидуальному заказу.

Таблица 3 содержит возможные исполнения и комплектации стаканом СОМ 1 / СОМ 1Н.

Таблица 3 – исполнения стаканов СОМ 1 / СОМ 1Н

Серия	исполнение	Соединение с вентилятором*	наполнение	наименование
1 - стакан облегченный с прямоугольным проходным сечением	О (так же возможно К1)	AF	Отсутствует	СОМ-1-О-____AF
			С шумоглушением	СОМ-1-О-____AF-Ш
			Клапан на приток	СОМ-1-О-____AF-КП
			Клапан на вытяжку	СОМ-1-О-____AF-КВ
			Противопожарный клапан с выбранной огнестойкостью и напряжением привода	СОМ-1-О-____AF-ОЗ/__/
		RF	Отсутствует	СОМ-1-О-____RF
			С шумоглушением	СОМ-1-О-____RF-Ш
			Клапан на приток	СОМ-1-О-____RF-КП
			Клапан на вытяжку	СОМ-1-О-____RF-КВ
			Противопожарный клапан с выбранной огнестойкостью и напряжением привода	СОМ-1-О-____RF-ОЗ/__/
	ДУ - дымоудаление	AF	Отсутствует	СОМ-1-ДУ-____AF
		RF	Отсутствует	СОМ-1-ДУ-____RF
		AF	Противопожарный клапан с выбранной огнестойкостью и напряжением привода	СОМ-1-ДУ-____AF-ОЗ/__/
		RF		СОМ-1-ДУ-____RF-ОЗ/__/
1Н - стакан облегченный с прямоугольным проходным сечением для наклонной кровли	О (так же возможно К1)	AF	Отсутствует	СОМ-1Н-О-____AF
			С шумоглушением	СОМ-1Н-О-____AF-Ш
			Клапан на приток	СОМ-1Н-О-____AF-КП
			Клапан на вытяжку	СОМ-1Н-О-____AF-КВ
			Противопожарный клапан с выбранной огнестойкостью и напряжением привода	СОМ-1Н-О-____AF-ОЗ/__/
		RF	Отсутствует	СОМ-1Н-О-____RF
			С шумоглушением	СОМ-1Н-О-____RF-Ш
			Клапан на приток	СОМ-1Н-О-____RF-КП
			Клапан на вытяжку	СОМ-1Н-О-____RF-КВ
			Противопожарный клапан с выбранной огнестойкостью и напряжением привода	СОМ-1Н-О-____RF-ОЗ/__/
	ДУ - дымоудаление	AF	Отсутствует	СОМ-1Н-ДУ-____AF
		RF	Отсутствует	СОМ-1Н-ДУ-____RF
		AF	Противопожарный клапан с выбранной огнестойкостью и напряжением привода	СОМ-1Н-ДУ-____AF-ОЗ/__/
		RF		СОМ-1Н-ДУ-____RF-ОЗ/__/

* AF - круглый присоединительный фланец стакана; RF - прямоугольный присоединительный фланец стакана.

Таблица 4 содержит возможные исполнения и комплектации стаканом СОМ 1К / СОМ 1НК.

Таблица 4 – исполнения стаканов СОМ 1К / СОМ 1НК

Серия	исполнение	Соединение с вентилятором	наполнение	наименование
1К - стакан облегченный с круглым проходным сечением	О (так же возможно К1)	AF	Отсутствует	СОМ-1К-О-____AF
	ДУ - дымоудаление		Отсутствует	СОМ-1К-ДУ-____AF
1НК - стакан облегченный с круглым проходным сечением для наклонной кровли	О (так же возможно К1)	AF	Отсутствует	СОМ-1НК-О-____AF
	ДУ - дымоудаление		Отсутствует	СОМ-1НК-ДУ-____AF

Таблица 5 содержит возможные исполнения и комплектации стаканом СОМ 2 / СОМ 2Н.

Таблица 5 – исполнения стаканов СОМ 2 / СОМ 2Н

Серия	исполнение	Соединение с вентилятором*	наполнение	наименование
2 - стакан утепленный с прямоугольным проходным сечением	К1 (так же возможно О)	AF	Отсутствует	СОМ-2-К1-____AF
			С шумоглушением	СОМ-2-К1-____AF - Ш
			Клапан на приток	СОМ-2-К1-____AF - КП
			Клапан на вытяжку	СОМ-2-К1-____AF - КВ
			Противопожарный клапан с выбранной огнестойкостью и напряжением привода	СОМ-2-К1-____AF - ОЗ/__/_
		RF	Отсутствует	СОМ-2-К1-____RF
			С шумоглушением	СОМ-2-К1-____RF-Ш
			Клапан на приток	СОМ-2-К1-____RF-КП
			Клапан на вытяжку	СОМ-2-К1-____RF-КВ
			Противопожарный клапан с выбранной огнестойкостью и напряжением привода	СОМ-2-К1-____RF-ОЗ/__/_
	ДУ - дымоудаление	AF	Отсутствует	СОМ-2-ДУ-____RF
		RF	Отсутствует	СОМ-2-ДУ-____RF
		AF	Противопожарный клапан с выбранной огнестойкостью и напряжением привода	СОМ-2-ДУ-____AF -ОЗ/__/_
		RF		СОМ-2-ДУ-____RF-ОЗ/__/_
2Н - стакан утепленный с прямоугольным проходным сечением для наклонной кровли	К1 (так же возможно О)	AF	Отсутствует	СОМ-2Н-К1-____AF
			С шумоглушением	СОМ-2Н-К1-____AF - Ш
			Клапан на приток	СОМ-2Н-К1-____AF - КП
			Клапан на вытяжку	СОМ-2Н-К1-____AF - КВ
			Противопожарный клапан с выбранной огнестойкостью и напряжением привода	СОМ-2Н-К1-____AF - ОЗ/__/_
		RF	Отсутствует	СОМ-2Н-К1-____RF
			С шумоглушением	СОМ-2Н-К1-____RF-Ш
			Клапан на приток	СОМ-2Н-К1-____RF-КП
			Клапан на вытяжку	СОМ-2Н-К1-____RF-КВ
			Противопожарный клапан с выбранной огнестойкостью и напряжением привода	СОМ-2Н-К1-____RF-ОЗ/__/_
	ДУ - дымоудаление	AF	Отсутствует	СОМ-2Н-ДУ-____AF
		RF	Отсутствует	СОМ-2Н-ДУ-____RF
		AF	Противопожарный клапан с выбранной огнестойкостью и напряжением привода	СОМ-2Н-ДУ-____AF - ОЗ/__/_
		RF		СОМ-2Н-ДУ-____RF -ОЗ/__/_

* AF - круглый присоединительный фланец стакана; RF - прямоугольный присоединительный фланец стакана.

Таблица 6 содержит возможные исполнения и комплектации стаканом СОМ 2К / СОМ 2НК.

Таблица 6 – исполнения стаканов СОМ 2К / СОМ 2НК

Серия	исполнение	Соединение с вентилятором	наполнение	наименование
2К - стакан утепленный с круглым проходным сечением	К1 (так же возможно О)	AF	Отсутствует	СОМ-2К-К1-____AF
	ДУ - дымоудаление		Отсутствует	СОМ-2К-ДУ-____AF
2НК - стакан утепленный с круглым проходным сечением для наклонной кровли	К1 (так же возможно О)	AF	Отсутствует	СОМ-2НК-К1-____AF
	ДУ - дымоудаление		Отсутствует	СОМ-2НК-ДУ-____AF

Технические характеристики

Стакан облегченный СОМ 1 / СОМ 1н

Назначение:

Стаканы монтажные облегченные, без теплоизоляции, предназначены для применения в проектах строительных конструкций на любом типе кровли зданий. **СОМ 1** предназначены для установки на горизонтальной, а **СОМ 1н** – на наклонной поверхности совместно с вытяжными вентиляторами РОКС-ВКРС, РОКС-ВКРФ и приточными вентиляторами ВОП-20.

Описание:

СОМ – стакан опорный монтажный для установки крышного вентилятора на кровле.

Высота стаканов рассчитана на высоту снегового покрова не более 500 мм.

Присоединительные размеры серии **СОМ 1** и **СОМ 1н** унифицированы с вентиляторами РОКС-ВКРС, РОКС-ВКРФ и с вентиляторами ВОП-20 обновленной модификации 2021 года.

конСтрУктив:

Конструкция облегченного стакана серии СОМ представляет собой сборную конструкцию, состоящую из нижнего фланца, верхнего фланца и сборного корпуса.

В конструкции стаканов **СОМ 1** и **СОМ 1н** для вентиляторов с круглым присоединительным фланцем предусмотрена переходная плита.

Переходная плита (ПЕП) предназначена для соединения вентилятора с круглым присоединительным фланцем со стаканом монтажным прямоугольного сечения, входит в комплект поставки (обозначение в номенклатуре AF).

Для крышных вентиляторов серии РОКС-ВКРС и РОКС-ВКРФ переходник не требуется (обозначение в номенклатуре RF).

Предлагаются следующие модели СОМ для монтажа на кровле:

- **СОМ 1** – без теплоизоляции, высота стаканов – 600 мм;
- **СОМ 1н** – без теплоизоляции, высота стаканов – 1000 мм.

Таблица 7 - Технические характеристики СОМ 1 RF/AF, СОМ 1Н RF/AF

наименование	L, мм	H, мм	A, мм	C, мм	B, мм	S, мм	d1, мм	d2, мм	масса, кг
COM-1-O-3,55RF/AF	355	600	480	520	685	375	12	8	25
COM-1H-O-3,55RF/AF		1000							35
COM-1-O-4,0RF/AF	400	600	530	565	730	420	12	8	28
COM-1H-O-4,5RF/AF		1000							39
COM-1-O-4,5RF/AF	450	600	580	615	780	470	12	8	32
COM-1H-O-4,5RF/AF		1000							45
COM-1-O-5,0RF/AF	500	600	630	665	830	520	12	8	37
COM-1H-O-5,0RF/AF		1000							52
COM-1-O-5,6RF/AF	560	600	690	725	890	580	12	8	41
COM-1H-O-5,6RF/AF		1000							58
COM-1-O-6,3RF/AF	630	600	755	790	960	650	12	8	45
COM-1H-O-6,3RF/AF		1000							63
COM-1-O-7,1RF/AF	710	600	840	875	1040	730	12	8	50
COM-1H-O-7,1RF/AF		1000							70
COM-1-O-8,0RF/AF	880	600	1005	1050	1210	900	14	8	59
COM-1H-O-8,0RF/AF		1000							83
COM-1-O-9,0RF/AF	900	600	1050	1090	1230	920	14	8	65
COM-1H-O-9,0RF/AF		1000							91
COM-1-O-10,0RF/AF	1090	600	1220	1260	1420	1120	14	12,5	75
COM-1H-O-10,0RF/AF		1000							105
COM-1-O-11,2RF/AF	1120	600	1350	1390	1450	1150	14	12,5	82
COM-1H-O-11,2RF/AF		1000							115
COM-1-O-12,5RF/AF	1370	600	1505	1545	1700	1400	18	12,5	90
COM-1H-O-12,5RF/AF		1000							126

Стаканы монтажные СОМ-1

СОМ-1-о-4,0RF

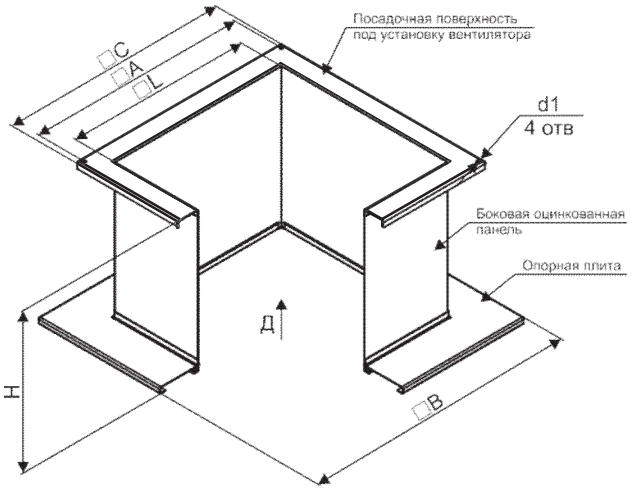

СОМ-1-о-4,0RF-Ш

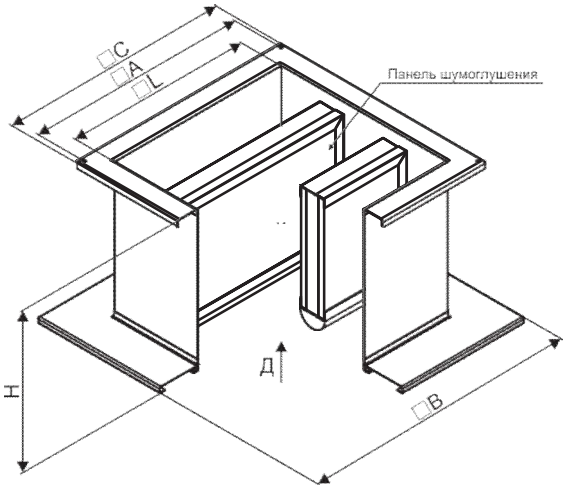

СОМ-1-о-4,0RF-кп

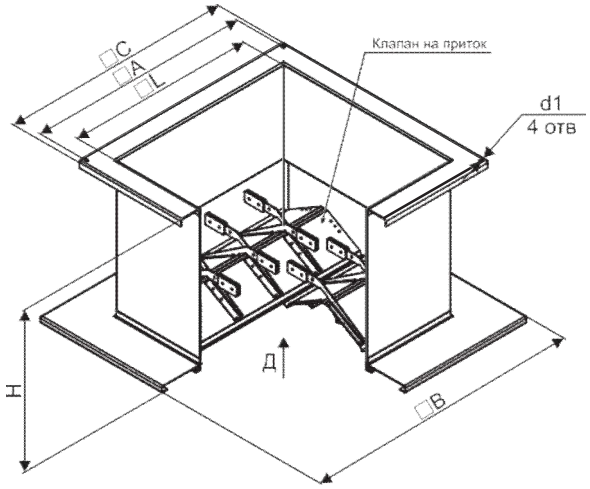

СОМ-1-о-4,0RF-кв

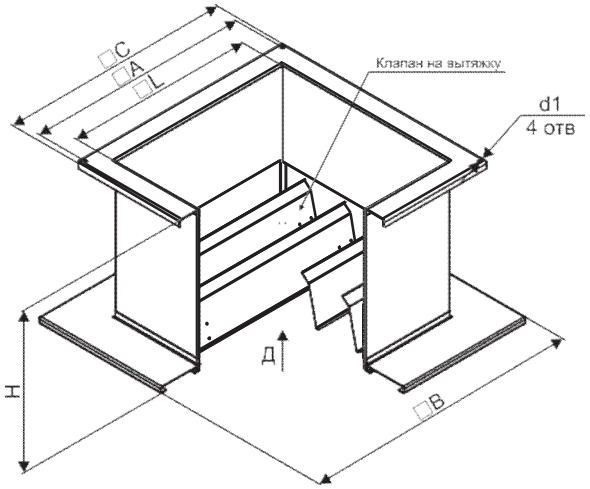

комплект стакана СОМ-1-о-4,0RF-о3/60/220*

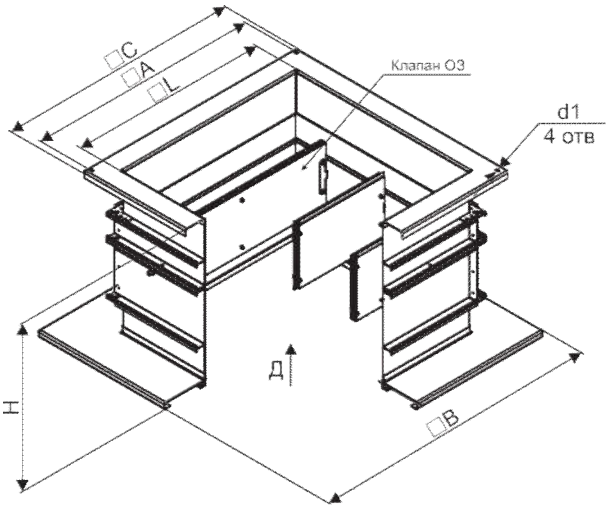

вид снизу (общий для всех)

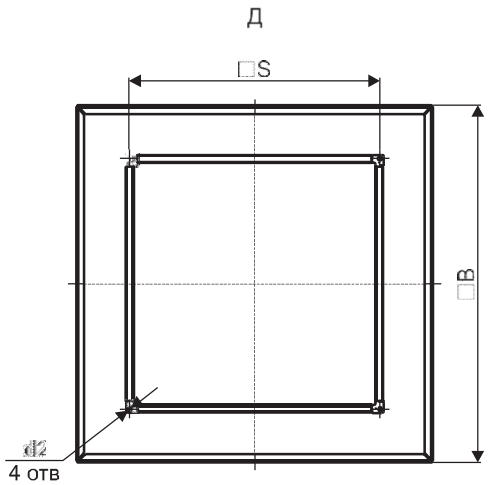

* Стакан опорный монтажный СОМ-О3 укомплектован противопожарным клапаном имеющим предел огнестойкости согласно маркировке.

Стаканы монтажные СОМ-1н

СОМ-1н-о-4,0RF

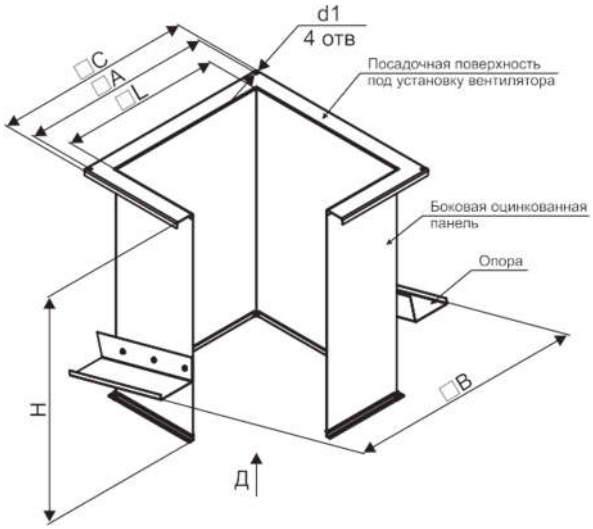

СОМ-1н-о-4,0RF-Ш

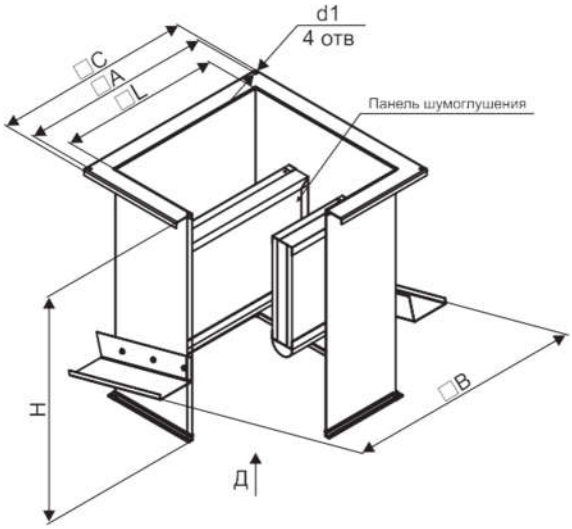

СОМ-1н-о-4,0RF-кп

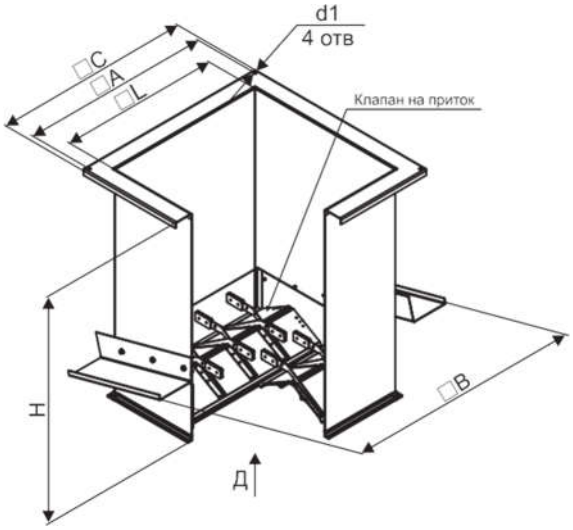

СОМ-1н-о-4,0RF-кв

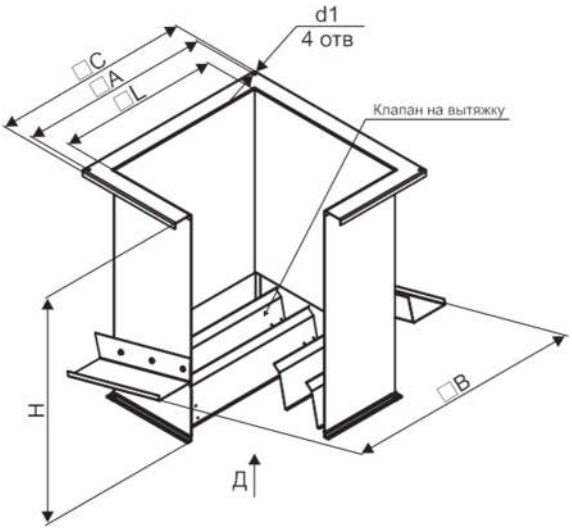

комплект стакана СОМ-1н-о-4,0RF-о3/90/220*

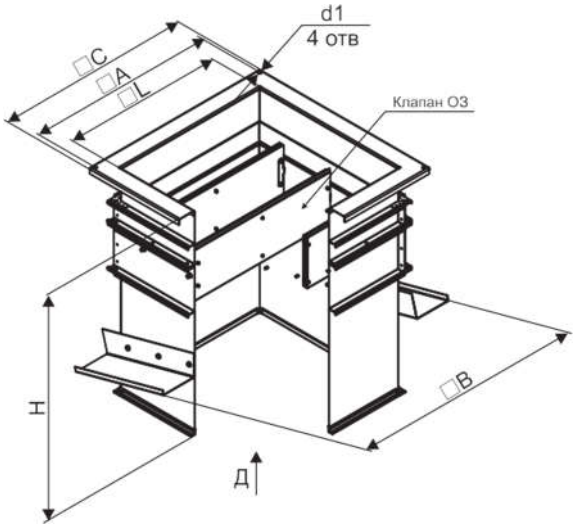

вид снизу (общий для всех)

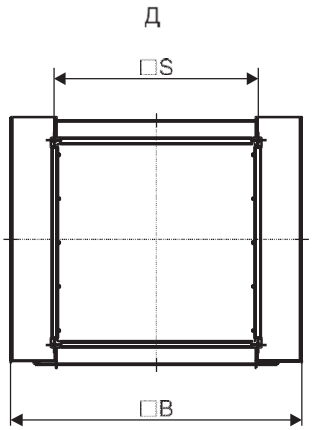

* Стакан опорный монтажный СОМ-О3 укомплектован противопожарным клапаном имеющим предел огнестойкости согласно маркировке.

Стакан облегченный круглый СОМ 1к / СОМ 1нк

Назначение:

Стаканы монтажные облегченные, без теплоизоляции, предназначены для применения в проектах строительных конструкций на любом типе кровли зданий. **СОМ 1к** предназначены для установки на горизонтальной, а **СОМ 1нк** – на наклонной поверхности совместно с приточными вентиляторами ВОП-20.

Описание:

СОМ – стакан опорный монтажный для установки и крепежа крышного вентилятора на крове.

Высота стаканов рассчитана на высоту снегового покрова не более 500 мм.

Присоединительные размеры серии **СОМ 1к** и **СОМ 1нк** унифицированы с вентиляторами ВОП-20 обновленной модификации 2021 года.

Конструктив:

Конструкция облегченного стакана серии СОМ представляет собой сборную конструкцию, состоящую из нижнего фланца, верхнего фланца и сборного корпуса.

Предлагаются следующие модели СОМ для монтажа на кровле:

- **СОМ 1к** – без теплоизоляции, высота стаканов – 600 мм;
- **СОМ 1нк** – без теплоизоляции, высота стаканов – 1000 мм.

Таблица 8 - Технические характеристики СОМ 1К AF, СОМ 1НК AF

наименование	D, мм	D1, мм	D2, мм	n, мм	B, мм	H, мм	масса, кг
СОМ-1К-О-4,0AF	400	436	12	8	730	600	66
СОМ-1НК-О-4,0AF						1000	92
СОМ-1К-О-4,5AF	450	486	12	8	780	600	69
СОМ-1НК-О-4,5AF						1000	96
СОМ-1К-О-5,0AF	500	536	12	12	830	600	72
СОМ-1НК-О-5,0AF						1000	101
СОМ-1К-О-5,6AF	560	620	12	12	890	600	76
СОМ-1НК-О-5,6AF						1000	106
СОМ-1К-О-6,3AF	630	690	12	12	960	600	92
СОМ-1НК-О-6,3AF						1000	129
СОМ-1К-О-7,1AF	710	770	12	16	1040	600	96
СОМ-1НК-О-7,1AF						1000	134
СОМ-1К-О-8,0AF	800	860	12	16	1210	600	118
СОМ-1НК-О-8,0AF						1000	165
СОМ-1К-О-9,0AF	900	960	12	16	1230	600	120
СОМ-1НК-О-9,0AF						1000	168
СОМ-1К-О-10,0AF	1000	1070	12	16	1420	600	128
СОМ-1НК-О-10,0AF						1000	179
СОМ-1К-О-11,2AF	1120	11950	12	16	1450	600	132
СОМ-1НК-О-11,2AF						1000	185
СОМ-1К-О-12,5AF	1250	1320	12	16	1700	600	140
СОМ-1НК-О-12,5AF						1000	196

Стаканы монтажные СОМ-1к

СОМ-1к-о-4,0AF

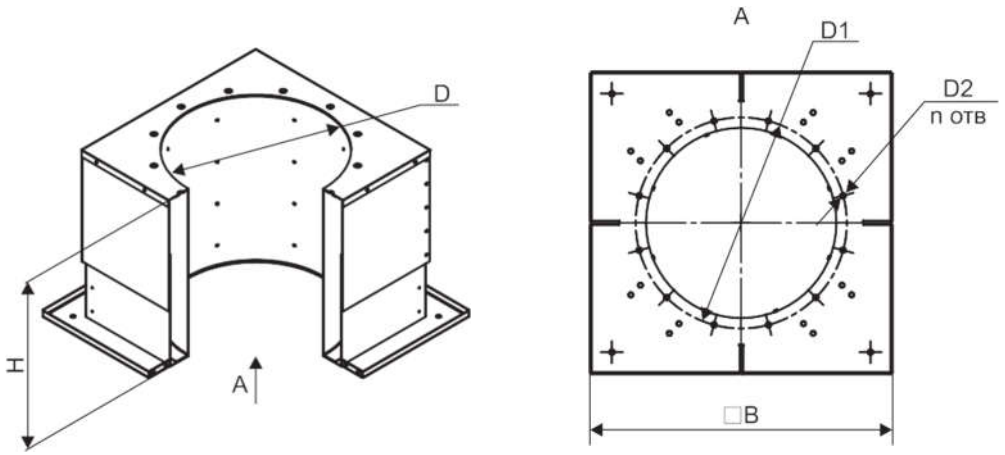

СОМ-1нк-о-4,0AF

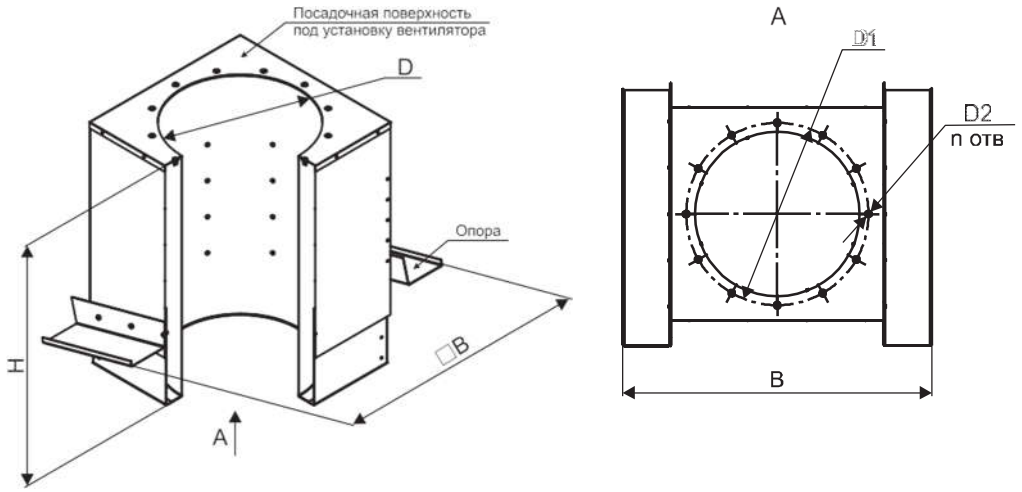

Стакан утепленный СОМ 2 / СОМ 2н

Назначение:

Стаканы монтажные утепленные (с теплоизоляцией) предназначены для применения в проектах строительных конструкций на любом типе кровли зданий. **СОМ 2** предназначены для установки на горизонтальной, а СОМ 2Н – на наклонной поверхности совместно с вытяжными вентиляторами РОКС-ВКРС, РОКС-ВКРФ и приточными вентиляторами ВОП-20.

Описание:

СОМ – стакан опорный монтажный для установки крышного вентилятора на кровле.

Высота стаканов рассчитана на высоту снегового покрова не более 500 мм.

Присоединительные размеры серии **СОМ 2** и **СОМ 2н** унифицированы с РОКС-ВКРС, РОКС-ВКРФ обновленной модификации 2021 года.

Конструктив:

Конструкция утепленного стакана серии СОМ представляет собой сборную конструкцию, состоящую из нижнего фланца, верхнего фланца и сборного корпуса.

В конструкции стаканов **СОМ 2** и **СОМ 2н** для вентиляторов с круглым присоединительным фланцем предусмотрена переходная плита.

Переходная плита (ПЕП) предназначена для соединения вентилятора с круглым присоединительным фланцем со стаканом монтажным прямоугольного сечения, входит в комплект поставки (обозначение в номенклатуре AF).

Для крышных вентиляторов серии РОКС-ВКРС и РОКС-ВКРФ переходник не требуется (обозначение в номенклатуре RF).

Предлагаются следующие модели СОМ для монтажа на кровле:

- **СОМ 2** – с теплоизоляцией, высота стаканов – 600 мм;
- **СОМ 2н** – с теплоизоляцией, высота стаканов – 1000 мм.

Таблица 9 - Технические характеристики СОМ 2 RF/AF, СОМ 2Н RF/AF

наименование	L, мм	H, мм	A, мм	C, мм	B, мм	S, мм	d1, мм	d2, мм	масса, кг
COM-2-O-3,55RF/AF	355	600	480	520	685	375	12	8	37
COM-2H-O-3,55RF/AF		1000							52
COM-2-O-4,0RF/AF	400	600	530	565	730	420	12	8	39
COM-2H-O-4,5RF/AF		1000							55
COM-2-O-4,5RF/AF	450	600	580	615	780	470	12	8	41
COM-2H-O-4,5RF/AF		1000							57
COM-2-O-5,0RF/AF	500	600	630	665	830	520	12	8	45
COM-2H-O-5,0RF/AF		1000							63
COM-2-O-5,6RF/AF	560	600	690	725	890	580	12	8	48
COM-2H-O-5,6RF/AF		1000							67
COM-2-O-6,3RF/AF	630	600	755	790	960	650	12	8	61
COM-2H-O-6,3RF/AF		1000							85
COM-2-O-7,1RF/AF	710	600	840	875	1040	730	12	8	65
COM-2H-O-7,1RF/AF		1000							91
COM-2-O-8,0RF/AF	880	600	1005	1050	1210	900	14	8	75
COM-2H-O-8,0RF/AF		1000							105
COM-2-O-9,0RF/AF	900	600	1050	1090	1230	920	14	8	77
COM-2H-O-9,0RF/AF		1000							108
COM-2-O-10,0RF/AF	1090	600	1220	1260	1420	1120	14	12,5	86
COM-2H-O-10,0RF/AF		1000							120
COM-2-O-11,2RF/AF	1120	600	1350	1390	1450	1150	14	12,5	93
COM-2H-O-11,2RF/AF		1000							130
COM-2-O-12,5RF/AF	1370	600	1505	1545	1700	1400	18	12,5	100
COM-2H-O-12,5RF/AF		1000							140

Стаканы монтажные СОМ-2

СОМ-2-о-4,0RF

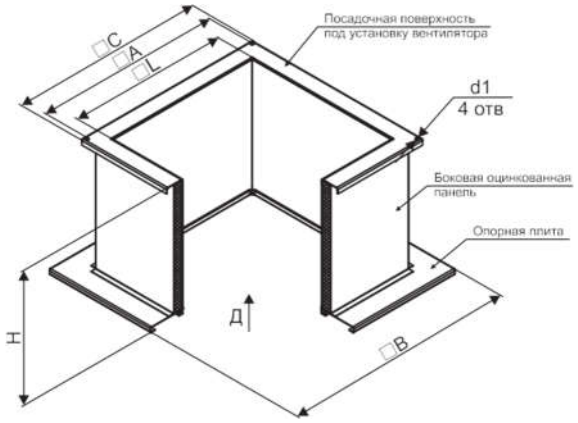

СОМ-2-о-4,0RF-Ш

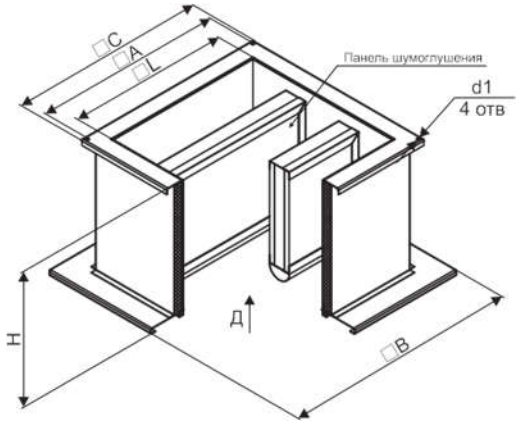

СОМ-2-о-4,0RF-кп

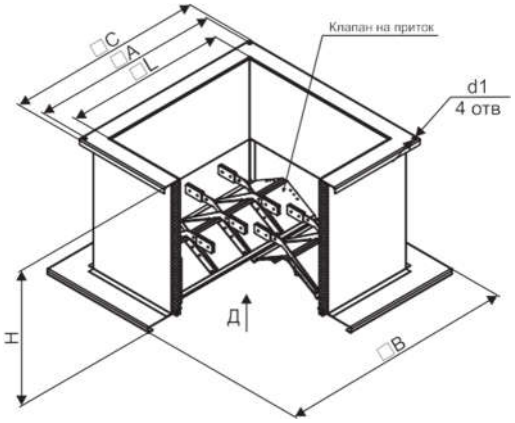

СОМ-2-о-4,0RF-кв

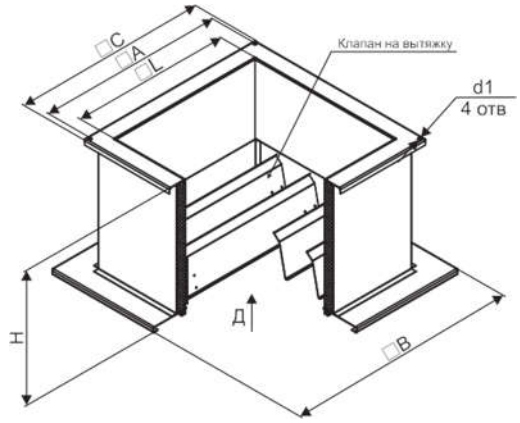

комплект стакана СОМ-2-о-4,0RF-о3/120/220*

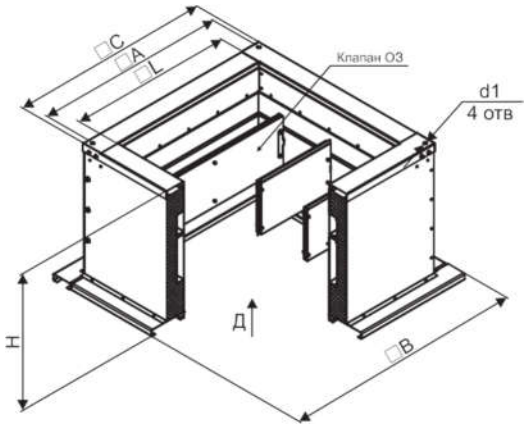

вид снизу (общий для всех)

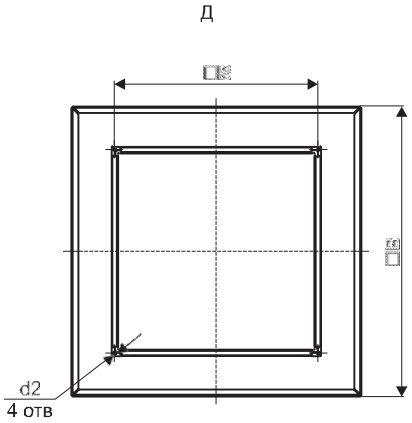

* Стакан опорный монтажный СОМ-О3 укомплектован противопожарным клапаном имеющим предел огнестойкости согласно маркировке.

Стаканы монтажные СОМ-2н

СОМ-2н-о-4,0RF

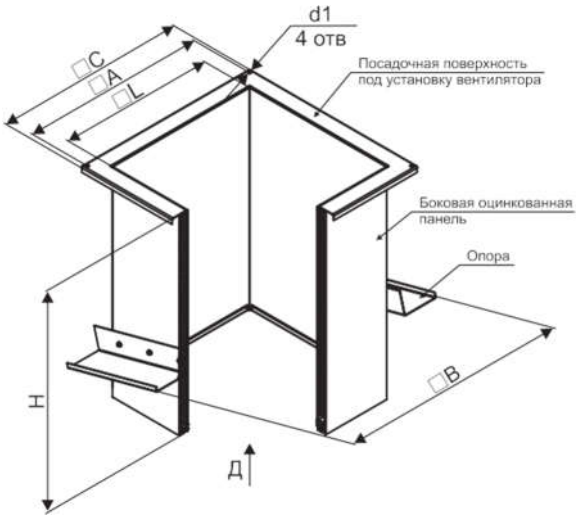

СОМ-2н-о-4,0RF-Ш

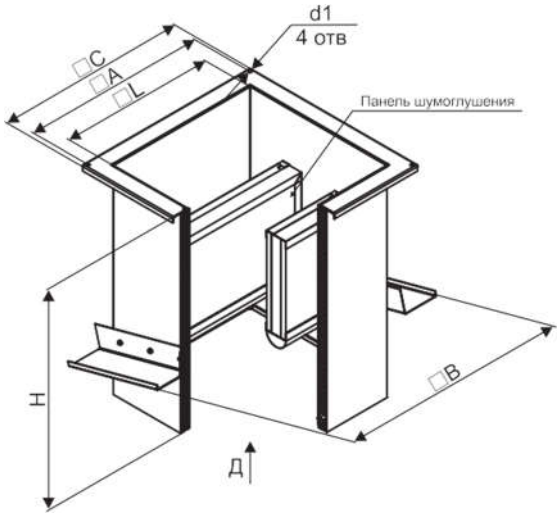

СОМ-2н-о-4,0RF-кп

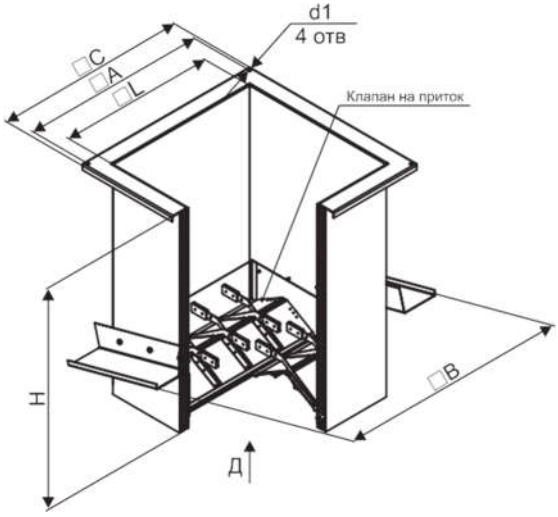

СОМ-2н-о-4,0RF-кв

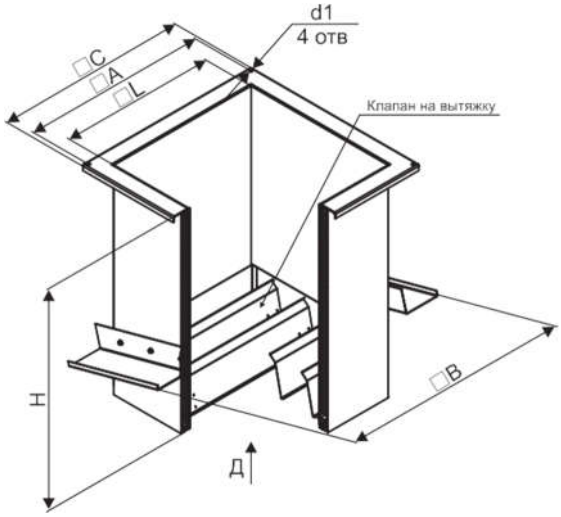

комплект стакана СОМ-2н-о-4,0RF-оЗ/60/24*

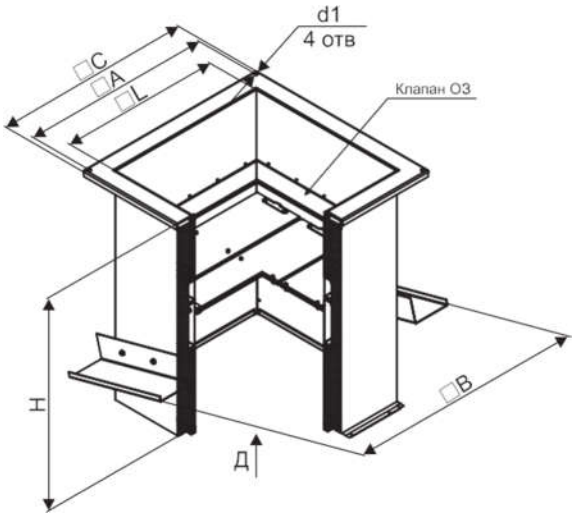

вид снизу (общий для всех)

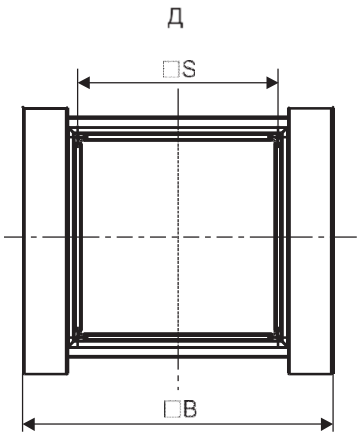

* Стакан опорный монтажный СОМ-ОЗ укомплектован противопожарным клапаном имеющим предел огнестойкости согласно маркировке.

Стакан утепленный СОМ 2к / СОМ 2нк

Назначение:

Стаканы монтажные утепленные (с теплоизоляцией) предназначены для применения в проектах строительных конструкций на любом типе кровли зданий. **СОМ 2к** предназначены для установки на горизонтальной, а СОМ 2НК – на наклонной поверхности совместно с приточными вентиляторами ВОП-20.

Описание:

СОМ – стакан опорный монтажный для установки и крепежа крышного вентилятора на кровле.

Высота стаканов рассчитана на высоту снегового покрова не более 500 мм.

Присоединительные размеры серии **СОМ 2к** и **СОМ 2нк** унифицированы с вентиляторами ВОП-20 обновленной модификации 2021 года.

Конструктив:

Конструкция утепленного стакана серии СОМ представляет собой сборную конструкцию, состоящую из нижнего фланца, верхнего фланца и сборного корпуса.

Предлагаются следующие модели СОМ для монтажа на кровле:

- **СОМ 2к** – с теплоизоляцией, круглый, высота стаканов – 600 мм;
- **СОМ 2нк** – с теплоизоляцией, круглый, высота стаканов – 1000 мм.

Таблица 10 - Технические характеристики СОМ 2К AF, СОМ 2НК AF

наименование	D, мм	D1, мм	D2, мм	n, мм	B, мм	H, мм	масса, кг
СОМ-2К-О-4,0AF	400	436	12	8	730	600	71
СОМ-2НК-О-4,0AF						1000	99
СОМ-2К-О-4,5AF	450	486	12	8	780	600	75
СОМ-2НК-О-4,5AF						1000	105
СОМ-2К-О-5,0AF	500	536	12	12	830	600	80
СОМ-2НК-О-5,0AF						1000	112
СОМ-2К-О-5,6AF	560	620	12	12	890	600	90
СОМ-2НК-О-5,6AF						1000	126
СОМ-2К-О-6,3AF	630	690	12	12	960	600	102
СОМ-2НК-О-6,3AF						1000	142
СОМ-2К-О-7,1AF	710	770	12	16	1040	600	110
СОМ-2НК-О-7,1AF						1000	154
СОМ-2К-О-8,0AF	800	860	12	16	1210	600	125
СОМ-2НК-О-8,0AF						1000	175
СОМ-2К-О-9,0AF	900	960	12	16	1230	600	130
СОМ-2НК-О-9,0AF						1000	182
СОМ-2К-О-10,0AF	1000	1070	12	16	1420	600	141
СОМ-2НК-О-10,0AF						1000	197
СОМ-2К-О-11,2AF	1120	11950	12	16	1450	600	152
СОМ-2НК-О-11,2AF						1000	213
СОМ-2К-О-12,5AF	1250	1320	12	16	1700	600	167
СОМ-2НК-О-12,5AF						1000	233

Стаканы монтажные СОМ-2к

СОМ-2к-о-4,0AF

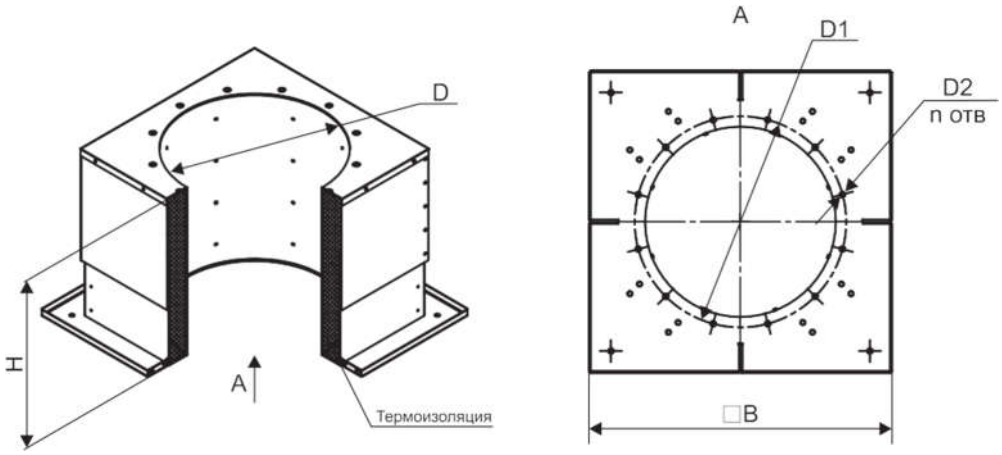

СОМ-2нк-о-4,0AF

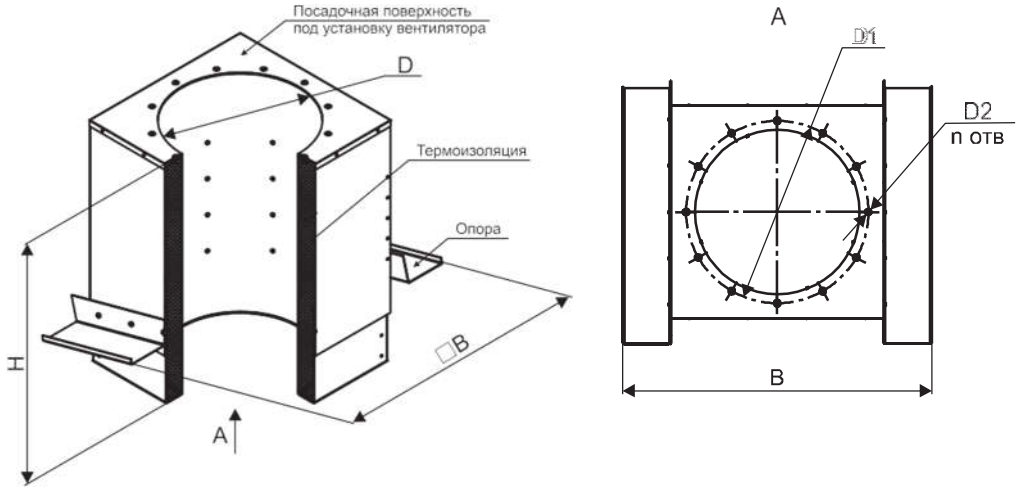

Маркировка

Стакан монтажный опорный СОМ облегченный с прямоугольным проходным сечением; общепромышленного исполнения; типоразмер стакана 4,0 дм; предназначен для установки на него крышного радиального вентилятора; наполнение стакана - клапан ОЗ-60 с приводом на 220 В.

комплект стакана СОМ-1-о-4,0RF-о3/60/220*

Наименование продукции

Серия:
1 - стакан облегченный с прямоугольным проходным сечением; 1Н - стакан облегченный с прямоугольным проходным сечением для наклонной кровли;
1К - стакан облегченный с круглым проходным сечением;
1НК - стакан облегченный с круглым проходным сечением для наклонной кровли.

Исполнение СОМ:
О - общепромышленное; К1 - коррозионностойкое;
ДУ - дымоудаление

Типоразмер СОМ (номинальный размер шахты в дециметрах)

Соединение с вентилятором**:
AF - круглый присоединительный фланец стакана;
RF - прямоугольный присоединительный фланец стакана

Наполнение СОМ:
– без наполнения;
Ш - пластины шумоглушения; КП - клапан на приток;
КВ - клапан на вытяжку; ОЗ - противопожарный клапан

Предел огнестойкости противопожарного клапана:
60 - 60 минут; 90 - 90 минут; 120 - 120 минут

Напряжение питания электропривода клапана:
220 – 220 В; 24 – 24 В.

* Стакан опорный монтажный СОМ-ОЗ-60/220 укомплектован противопожарным клапаном имеющим предел огнестойкости согласно маркировке.

** AF – комплектуется переходной плитой ПЕП для стаканов с прямоугольным проходным сечением (входит в комплект поставки); RF – без переходной плиты ПЕП.

Стакан монтажный опорный СОМ утепленный с круглым проходным сечением для наклонной кровли; общепромышленного исполнения; типоразмер стакана 4,0 дм; предназначен для установки на него осевого вентилятора ВОП-20.

Стакан монтажный опорный СОМ-2нк-о-4,0AF

Наименование продукции

Серия:
2 - стакан утепленный с прямоугольным проходным сечением; 2Н - стакан утепленный с прямоугольным проходным сечением для наклонной кровли;
2К - стакан утепленный с круглым проходным сечением;
2НК - стакан утепленный с круглым проходным сечением для наклонной кровли.

Исполнение СОМ:
О - общепромышленное; К1 - коррозионностойкое;
ДУ - дымоудаление

Типоразмер СОМ (номинальный размер шахты в дециметрах)

Соединение с вентилятором:
AF - круглый присоединительный фланец стакана.